PRO-MFWM01

VUES DÉTAILLÉES

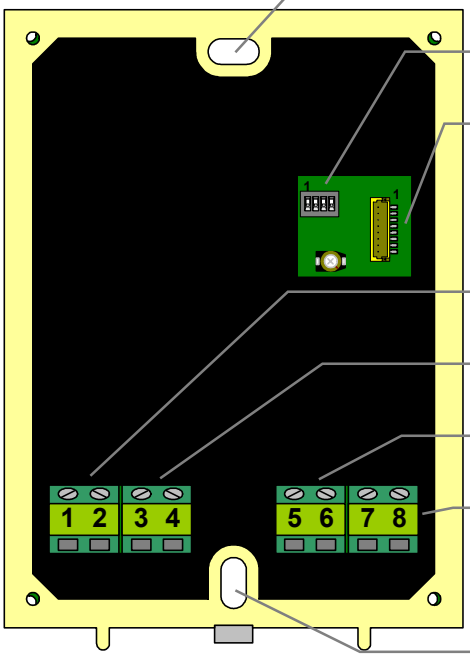

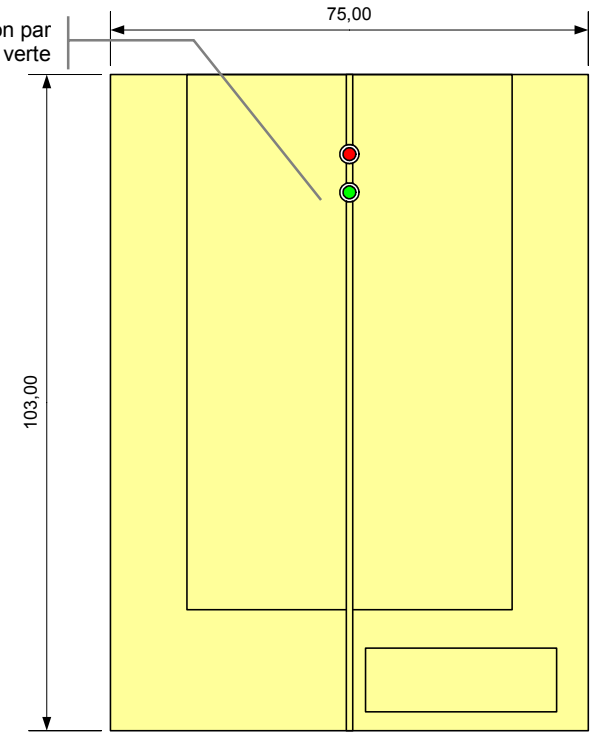

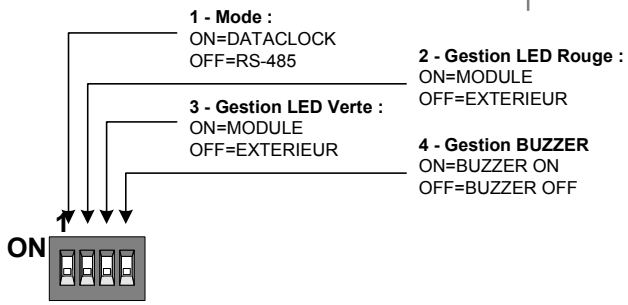

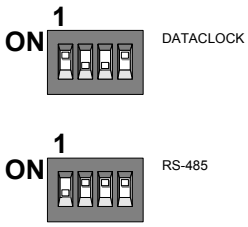

VUE DE DESSOUS **VUE DE DESSUS**

SPÉCIFICATIONS

Désignation.....Lecteur ISO14443-A/B sur bus RS485 / DATACLOCK pour montage mural

Alimentation 12VDC

Consommations 250mA

Plage de température...0°C → +45°C

Installation .....pose murale

Compatibilité ISO .....ISO14443-A / B
Compatibilité.....MIFARE® Classic
MIFARE® UltraLight
MIFARE® Pro / ProX
MIFARE® DESFire

Bus .....RS485 ou DATACLOCK

Signalisation.....par leds : rouge, verte

Borniers..... 2 x borniers à 4 points à vis. *Borne 1 à gauche*

1 : VCC	2 : GND
3 : BUS A	4 : BUS B
5 : DATA	6 : CLOCK
7 : LED ROUGE	8 : LED VERTE

Configuration ..... Par microswitch 4 contacts :
1 : Mode :
ON→DATACLOCK **OFF**→RS-485
2 : Gestion LED Rouge :
ON→INTERNE **OFF**→EXTERNE
3 : Gestion LED Verte :
ON→INTERNE **OFF**→EXTERNE
4 : Gestion Buzzer :
ON→BUZZER ON **OFF**→BUZZER OFF

Conformité ..... Normes CE : EN50082/EN55022 classe B
Boîtier..... ABS-94HB
Couleur..... Noir
Dimensions ..... h :104mm, l : 75, p :23mm
Poids..... 180g

Les informations contenues sur ce document peuvent faire l'objet de modifications sans préavis. La reproduction ou la transmission de tout ou partie de ce document par quelque moyen que ce soit par voie électronique ou mécanique et quelqu'en soit le but sont soumises à l'autorisation écrite de PRO ACTIVE. PRO ACTIVE et le logo PRO ACTIVE sont des marques déposées de PRO ACTIVE SARL

FICHE TECHNIQUE PRO-MFWM01

Pro Active
Parc Gutenberg
13 VOIE LA CARDON
91120 PALAISEAU
France

Tél. : +33 1 64 53 20 10
Fax : +33 1 64 53 20 18

mail : info@pro-active.fr
web : www.pro-active.fr

S.A.S. au capital de 150 000 €
R.C.S. EVRY B 429 665 482
A.P.E. 722Z
N° TVA. FR27 429 665 482 00015